JC15型连接器承认书图面

名　　称	材　　料	附　　注
端子 Terminal	Phosphor Bronze	

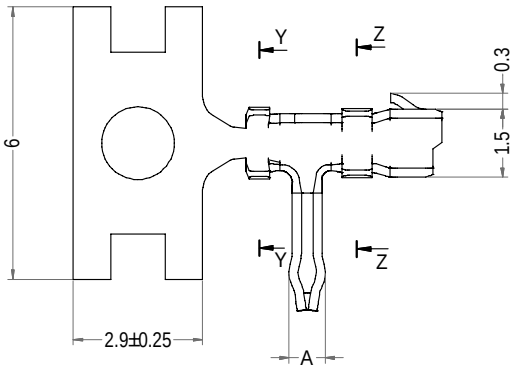

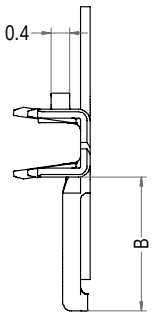

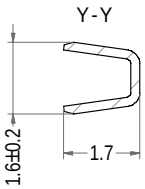

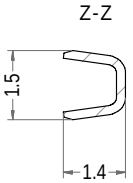

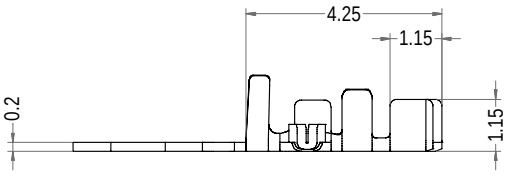

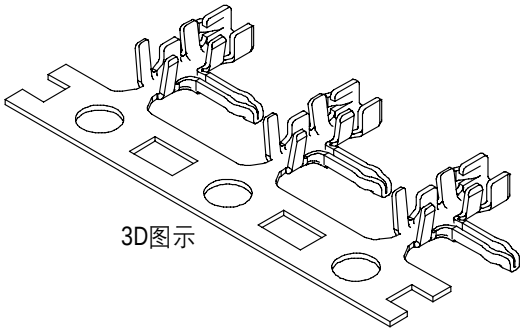

Part No.	Description	A	B	Finish	Wire Range	Qty/reel
B1502-TP	JC15-T11	0.80	3.00	Tin	AWG #26 to #24	10,000pcs
B1502-T12P	JC15-T12	0.66	3.00	Tin	AWG #26 to #24	10,000pcs
B1502-T13P	JC15-T13	0.66	2.65	Tin	AWG #26 to #24	10,000pcs

LHE® 浙江联和电子有限公司			
品名	JC15-T	比例	6 : 1
料号	B1502-T	未注公差(mm)	
图号	/	>0~3	±0.12
材料	Phosphor Bronze	>3~18	±0.15
制图	王 天 2024-05-14	>18~50	±0.3
审核	天琴 2024-05-14	>50~120	±0.5
批准	季育文 2024-05-14	X°	±3°
视角		X.X°	±0.5°